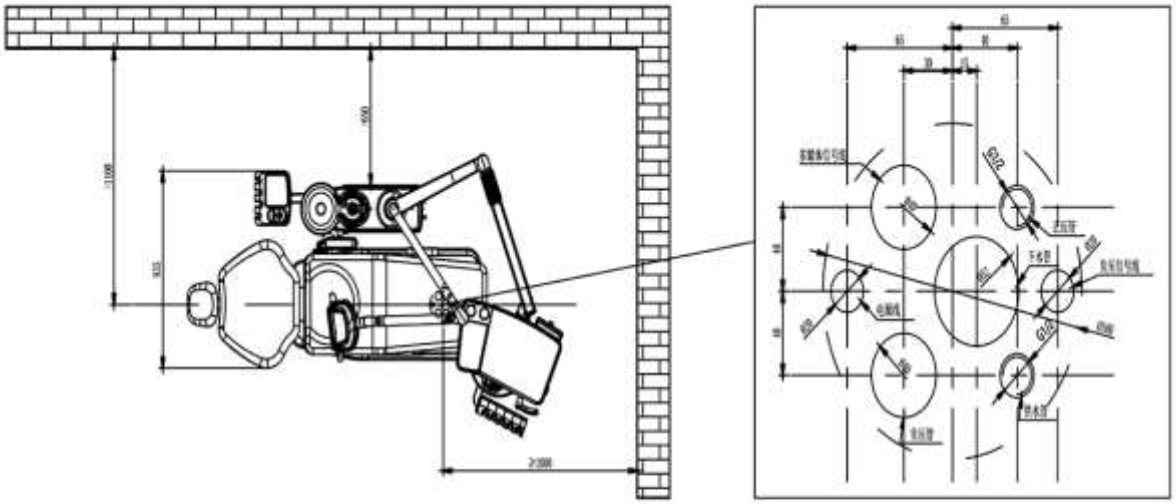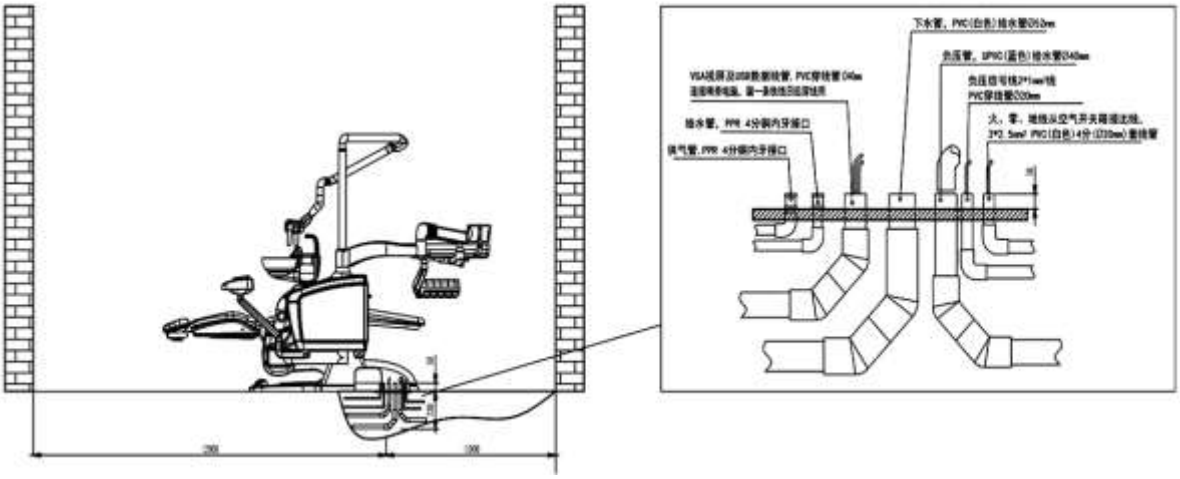Монтажная схема Safety C2